RoHS

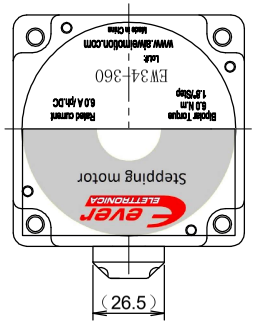

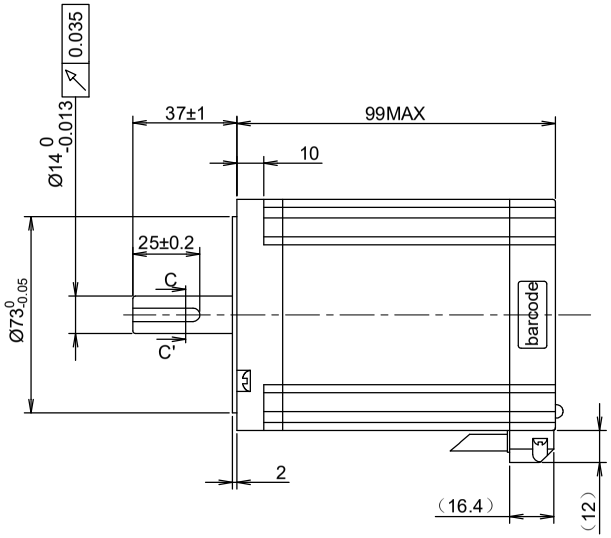

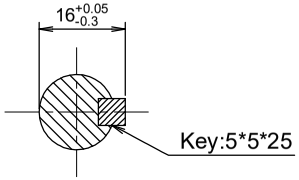

C-C' VIEW

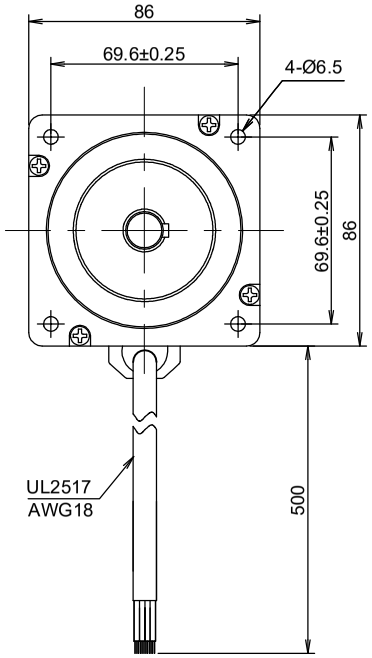

接线图

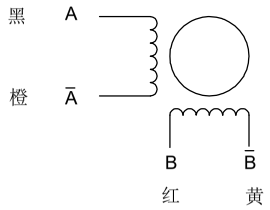

励磁顺序（两相励磁）VS旋转方向

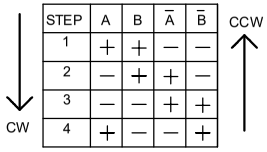

STEP	A	B	Ā	B̄
1	+	+	−	−
2	−	+	+	−
3	−	−	+	+
4	+	−	−	+

从电机安装面看为顺时针

YYWWXXXXX

Stator barcode label

电机参数	
步进角	1.8°±5%
额定电流	6.0 Amps/PHASE
保持力矩	6.0 N.m MIN.
电阻	0.47 ohm±0.1 AT 25°C
电感	3.9 mH±20% AT 1kHz,1Vrms
转子惯量	2700g.cm^2
绝缘等级	CLASS B
绝缘耐压	500V A.C 1MINUTE
防护等级	IP 20
重量	3000g
温升	80K MAX.
额定运行环境温度	-20°C----+50°C
允许轴向负载	60N
允许径向负载	220N (ON THE SHAFT END)

B

注 白色喷砂端盖

ever ELETTRONICA the clever drive
www.aiweimotion.com

电机型号

EW34-360

步进电机规格书

单位: mm
未标注长度及角度默认公差
长度： ±0.3mm 角度：±5%

电机检验标准: QC-ZL-011

版本	日期	描述	出图人
B	10-06-21	更改电阻值	BUD
A	06-03-21	first version	BUD

APPROVED
John